ERON®

SINCE 1560 NABEYA × MAKINO Promise of Performance

DA300自働化パッケージ用

マシンバイス・コンパクトイケール

株式会社牧野フライス製作所 ｜ 5軸制御立形マシニングセンタ　DA300　自働化パッケージ用

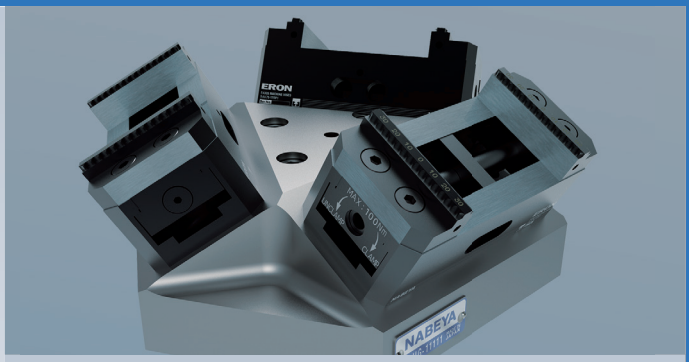

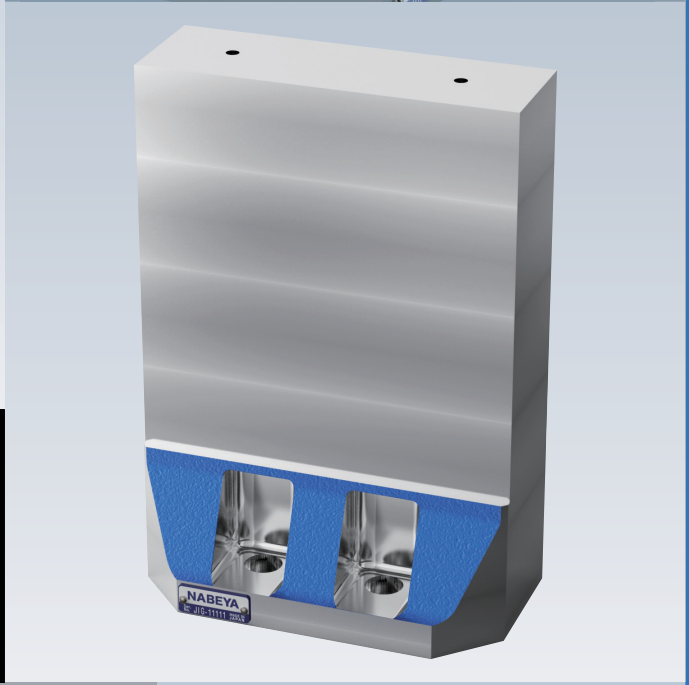

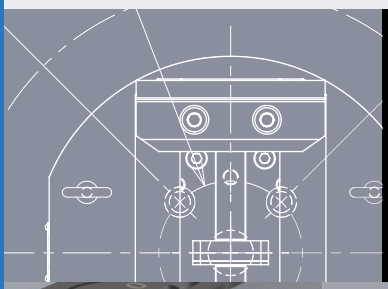

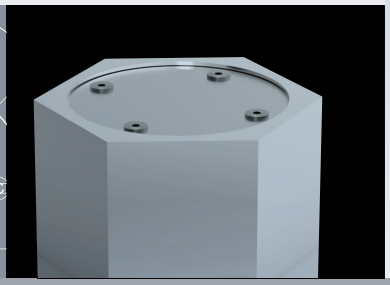

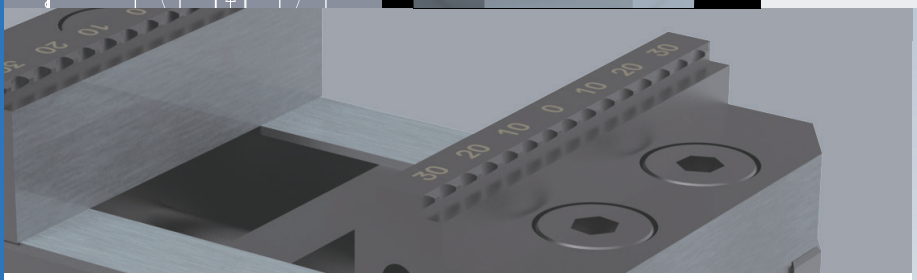

DA300

自働化パッケージ

SINCE 1560 NABEYA × MAKINO Promise of Performance

DA300自働化パッケージ用

5 軸マシンバイス

5 軸制御立形マシニングセンタ DA300 自働化パッケージ専用の
5 軸マシンバイスです。
機械仕様に合わせた専用設計のため、ジグ設計・部品製作などの
工数削減に貢献します。

FEATURES 多面加工に最適な 5 軸マシンバイス

センタリングクランプ

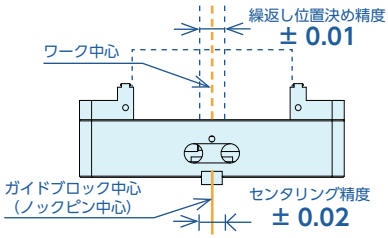

ワークは常にバイス中心でクランプ。繰返し位置決め精度は± 0.01。（センタリング精度は± 0.02）

小さくても大きな口開き

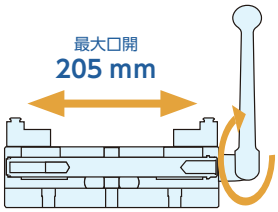

※ 5AU125-230P1 の場合

コンパクトな本体でもハンドル 1 本で様々なワークに対応。口金の反転により、最大口開きが増大可能。

5 面加工に最適な治具設計

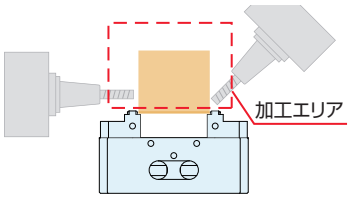

5 面加工時の刃物の寄りつきが良く、少ない突き出し量で加工が可能。また、少ない掴み代で材料ロスを削減！

5 軸マシンバイス 130 タイプ

ERON®

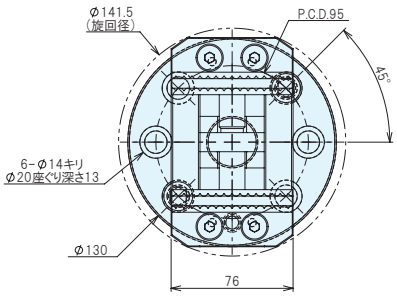

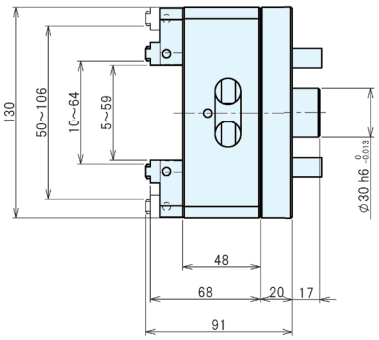

構成及び付属品

5軸バイス本体:1台、専用取付プレート:1枚
マシンバイス取付用ボルト:4本、
マシンバイス位置決めピン:2本
機械テーブル取付け用ボルト:2本
インロー:1本

- バイス上面から六角穴付きボルトで固定します。
  側面に取付具やスピンドルの飛出しがなく、刃具の接近性に優れています。

■ サイズ表

No.	口巾	口深	口開	トルク N・m	締付力 kN	質量 kg
5AU75-130P1-PL130	75	3	5 ～ 106	100	20	5.4

5軸マシンバイス 170 タイプ

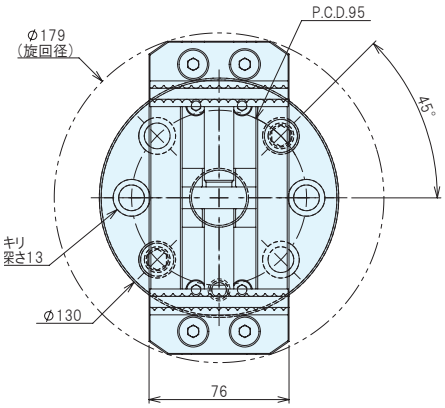

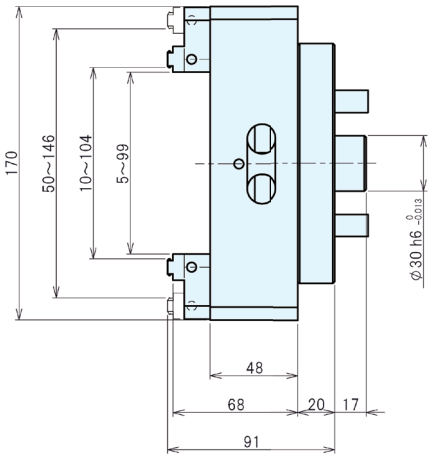

■ サイズ表

No.	口巾	口深	口開	トルク N・m	締付力 kN	質量 kg
5AU75-170P1-PL130	75	3	5 ～ 146	100	20	6.1

5 軸マシンバイス 230 タイプ

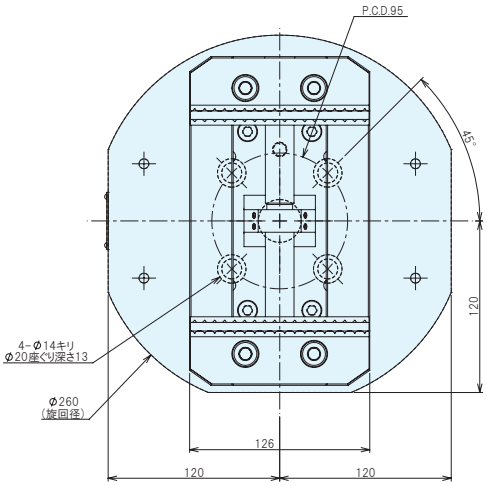

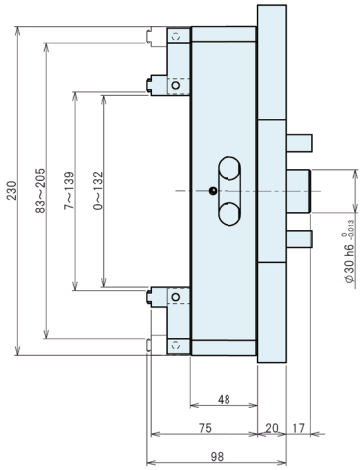

■ サイズ表

No.	口巾	口深	口開	トルク N・m	締付力 kN	質量 kg
5AU125-230P1-PL260	125	3	0 ～ 205	120	25	17

■ 取付け角度について

5AU75-130P1-PL130、5AU75-170P1-PL130 のみ
※ 5 軸バイスを 0 °と 45 ° 回転の 2 つの角度で取付けることが出来ます。

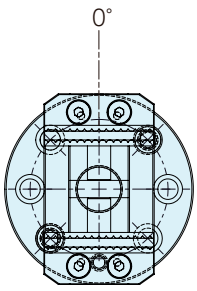

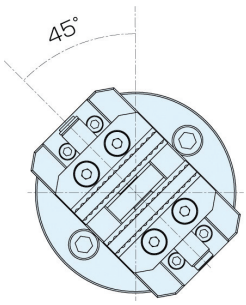

5 軸マシンバイス　傾斜イケールタイプ

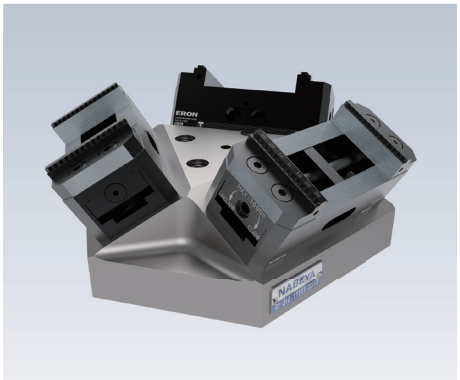

構成及び付属品

バイス本体:3台、専用傾斜ベース:1台
マシンバイス取付用ボルト:4本×3台、マシンバイス用位置決めピン:2本×3台
機械テーブル取付ボルト:4本、インロー:1本、アイボルト:1個

● 標準付属品だけでパレットへの取付けができます。

仕様表

No.	質量 kg
5AU75-130P1-5X130A3	31
5AU75-170P1-5X130A3	45

■ 5AU75-130P1-5X130A3

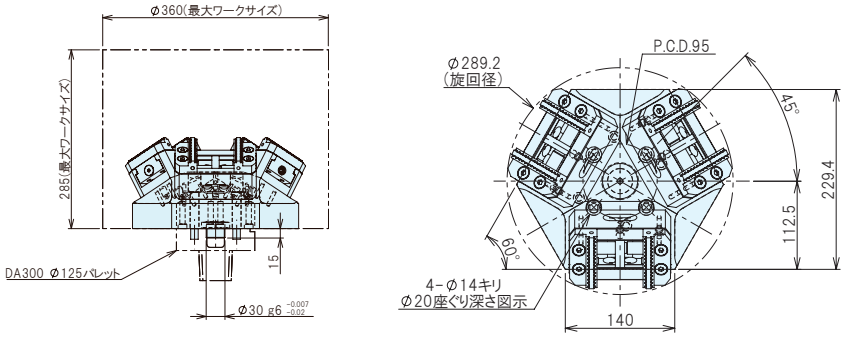

■ 5AU75-170P1-5X130A3

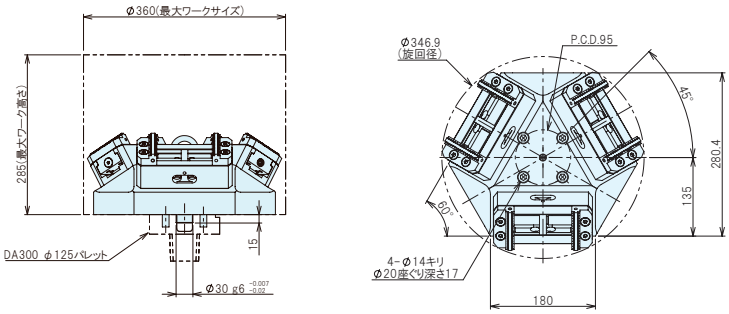

■ 搭載ワーク最大寸法（D × W × H）

標準口金位置の場合

No.	ワーク最大寸法
5AU75-130P1-5X130A3	64 × 75 × 82
5AU75-170P1-5X130A3	104 × 75 × 28

口金反転した場合

No.	ワーク最大寸法
5AU75-130P1-5X130A3	106 × 75 × 72
5AU75-170P1-5X130A3	146 × 75 × 12

■ セルフカット注意事項

使用面には 0.4 ～ 0.5mm のセルフカット代を設けています。使用面のセルフカット、5 軸マシンバイスの取付穴加工及び取付けは、お客様にてお願いいたします。オプションにて弊社での追加工対応も可能です。

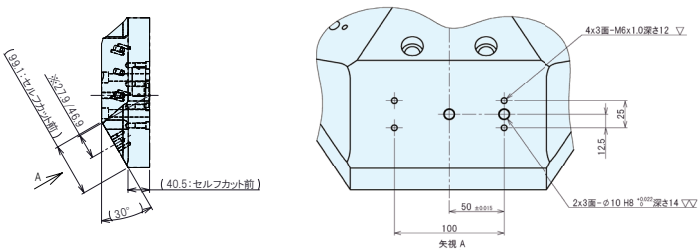

※傾斜部分の寸法
5AU75-130P1-5X130A3 : 27.9
5AU75-170P1-5X130A3 : 46.9

オプション・その他

口金

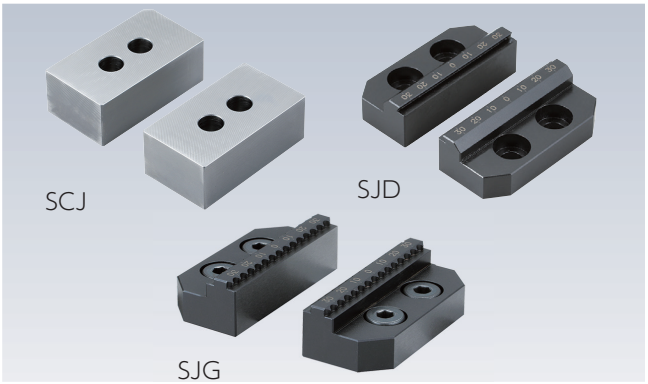

材　質 -SJG、SJD:SCM440
-SCJ-S:S45C　-SCJ-A:A5052

●5軸マシンバイス5AUシリーズ専用の口金です。

SJG:ステップ口金(グリップタイプ)

●5軸マシンバイスに標準付属されている口金です。
●グリップがワークに食い込み、保持力を高めます。

SJD:ステップ口金(ダブテールタイプ)

●傾斜部分をクランプすることでワーク保持力を高めます。
※ワーク側にダブテール加工を行う必要があります。

SCJ:セルフカット口金

●5軸マシンバイス5AU専用のセルフカット口金です。
●ワーク形状に合わせてセルフカットをしてご使用ください。
●材質はアルミ・鉄よりお選びいただけます。

■ サイズ表

＊標準在庫品　2枚1組

オーダー No.	No.	タイプ	適合バイス	質量 kg
＊149138	5AU 75-SJG	ステップ口金(グリップタイプ)	5AU 75(P1,GB1)	0.6
＊157649	5AU125-SJG		5AU125(P1,GB1)	1.6
＊149140	5AU 75-SJD	ステップ口金(ダブテールタイプ)	5AU 75(P1,GB1)	0.6
＊152571	5AU125-SJD		5AU125(P1,GB1)	1.6
＊148745	5AU 75-SCJ-S	セルフカット口金	5AU 75(P1,GB1)	3.0
＊148746	5AU 75-SCJ-S		5AU 75(P1,GB1)	1.0
＊152569	5AU125-SCJ-A		5AU125(P1,GB1)	4.2
＊152570	5AU125-SCJ-A		5AU125(P1,GB1)	1.4

■ 口金の取替について

5軸バイスの口金は、ショルダーボルトで固定されています。

ショルダーボルトを取り外し、口金を反転させると口開きを増大することが出来ます。(5AU75-170 は最大 146mm)

ワーク形状に応じてオプションのセルフカット口金の仕様もご検討ください。

SINCE 1560 NABEYA × MAKINO Promise of Performance

DA300自働化パッケージ用

コンパクトイケール

取付ボルト、インローを付属しています。
多数個取りの治具ベースに最適です。
タップ穴やキー溝など、お好みの追加工を行うことで
ワークに合わせた専用ジグを造ることが出来ます。

使用例

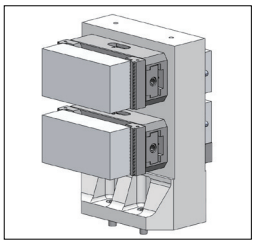
2面イケール

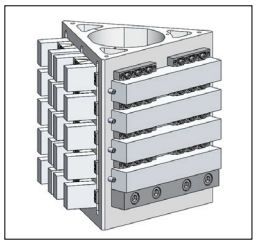
3 面イケール

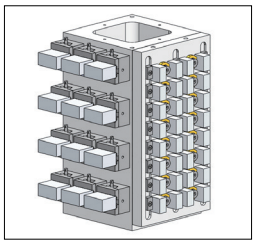
4 面イケール

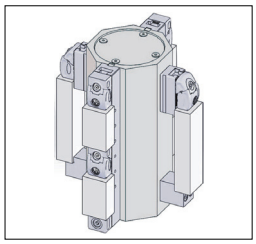
6 面イケール

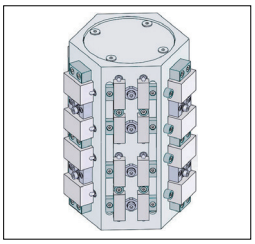
8 面イケール

2面イケール

ERON®

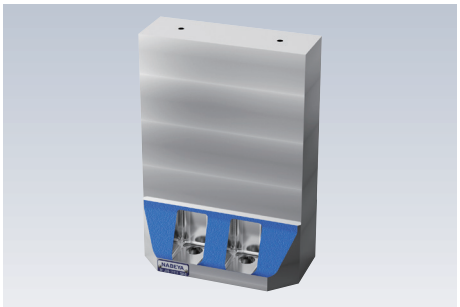

材　質 FC250　熱処理 焼鈍

表面処理 塗装（黒皮部）

付属品 本体取付けボルト、アイボルト、インロー

● セルフカット代は 0.4mm です。

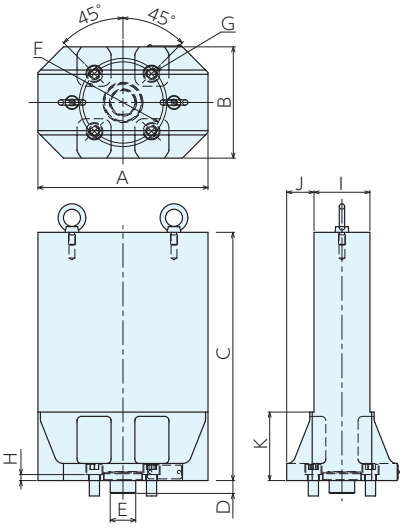

■ サイズ表

No.	A	B	C	D	Eg6	F	G	H	I	J	K	質量 kg
TB2FC03-20027M	200	130	270	15	φ30	φ95	φ14(M12 用)	7	65.8	32.1	80	28
TB2FC03-20029M	200	130	290※	15	φ30	φ95	φ14(M12 用)	7	65.8	32.1	80	30

※ジグ搭載可能範囲（高さ方向）、搭載台数に制限があります。
詳細は株式会社牧野フライス製作所様までご確認ください。

3面イケール

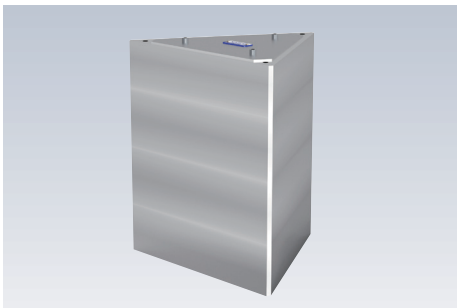

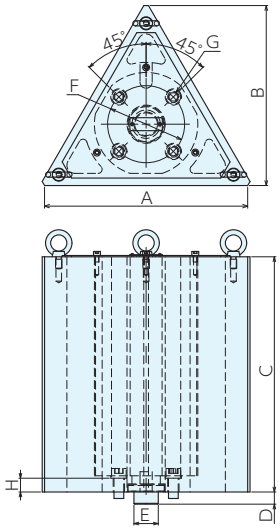

材　質 FC250　熱処理 焼鈍

表面処理 塗装（黒皮部）

付属品 天蓋、天蓋取付ボルト、本体取付けボルト、アイボルト、インロー

● セルフカット代は 0.4mm です。

■ サイズ表

No.	A	B	C	D	Eg6	F	G	H	質量 kg
TB3FC03-25027M	250.4	221.9	270	15	φ30	φ95	φ14(M12 用)	17	30
TB3FC03-25029M	250.4	221.9	290※	15	φ30	φ95	φ14(M12 用)	17	32

※ジグ搭載可能範囲（高さ方向）、搭載台数に制限があります。
詳細は株式会社牧野フライス製作所様までご確認ください。

4面イケール

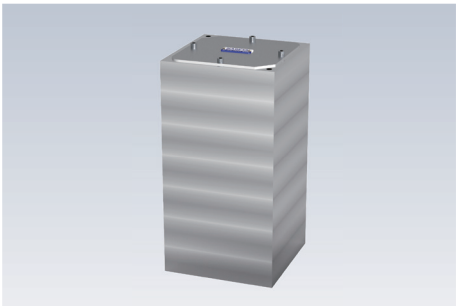

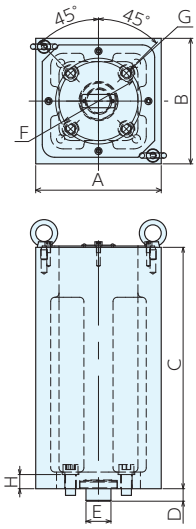

材　質 FC250　熱処理 焼鈍

表面処理 塗装（黒皮部）

付属品 天蓋、天蓋取付ボルト、本体取付けボルト、アイボルト、インロー

● セルフカット代は 0.4mm です。

■ サイズ表

No.	A	B	C	D	Eg6	F	G	H	質量 kg
TB4FC03-15027M	150.8	150.8	270	15	φ30	φ95	φ14(M12 用)	17	25
TB4FC03-15029M	150.8	150.8	290※	15	φ30	φ95	φ14(M12 用)	17	27

※ジグ搭載可能範囲（高さ方向）、搭載台数に制限があります。
詳細は株式会社牧野フライス製作所様までご確認ください。

6面イケール

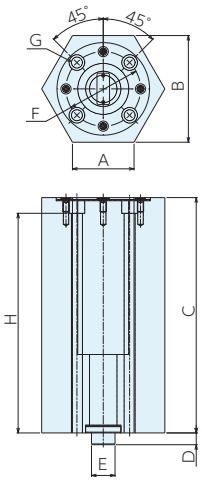

材　質　S45C

付属品　天蓋、天蓋取付ボルト、本体取付けボルト、アイボルト、インロー

● セルフカット代は 0.5mm です。

■ サイズ表

No.	A	B	C	D	Eg6	F	G	H	質量 kg
TB6FC03-05527M	78.5	136	270	15	φ30	φ95	φ14(M12 用)	250	27
TB6FC03-05529M	78.5	136	290※	15	φ30	φ95	φ14(M12 用)	270	29

※ジグ搭載可能範囲（高さ方向）、搭載台数に制限があります。詳細は株式会社牧野フライス製作所様までご確認ください。

8面イケール

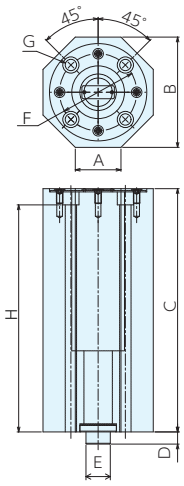

材　質　S45C

付属品　天蓋、天蓋取付ボルト、本体取付けボルト、アイボルト、インロー

● セルフカット代は 0.5mm です。

■ サイズ表

No.	A	B	C	D	Eg6	F	G	H	質量 kg
TB8FC03-05527M	56.3	136	270	15	φ30	φ95	φ14(M12 用)	250	25
TB8FC03-05529M	56.3	136	290※	15	φ30	φ95	φ14(M12 用)	270	27

※ジグ搭載可能範囲（高さ方向）、搭載台数に制限があります。詳細は株式会社牧野フライス製作所様までご確認ください。

オプション - 3 面 4 面イケール用　取付工具（参考）

コンパクトイケール（3，4面）の取付には T 型六角棒レンチをご使用ください。

■ コンパクトイケール取付け用工具（参考）

メーカー	品名	型式
TONE	ロング T 型ヘキサゴンレンチ	THW-10L500

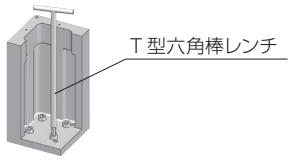

https://www.nabeya.co.jp　E-mail : nabeya@ons.co.jp

●掲載ロゴ・画像使用は株式会社牧野フライス製作所様の許可を得ております。また当製品は、㈱ナベヤの商品であり株式会社牧野フライス製作所様とは関係ございません。
●製品についての価格や納期などのお見積りは、お取引のある商社様または販売店様へご連絡ください。
●掲載の仕様は2024年2月21日現在のものです。予告なしに変更させて頂く場合がございますのでご了承ください。

SINCE 1560 株式会社 ナベヤ
JIG & MECHANICAL PARTS ERON NBK
営業本部／〒500-8433　岐阜市若杉町 25
TEL.(058)273-6521　FAX.(058)278-0022