NABEYA × KITAMURA
Machining Challenges-Simplified®

Mycenter-HX250iG 用 イケールのご提案

生産条件に合わせた最適な治具ベースをご提案いたします。

イケールのことならナベヤにお任せください！

ワークサイズに合わせた**選定方法**は？

一度に**たくさんのワークを加工**するには？

主軸の**干渉を回避**する加工方法は？

生産条件に合わせた選定ポイント

大物ワークを多数個取り加工

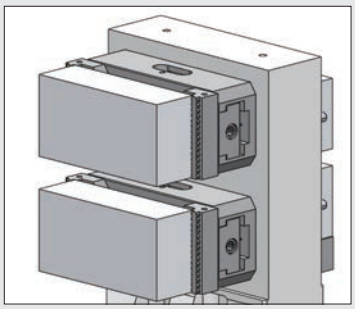

オススメ製品 2面イケール

大物ワークを多数個加工 & 干渉回避

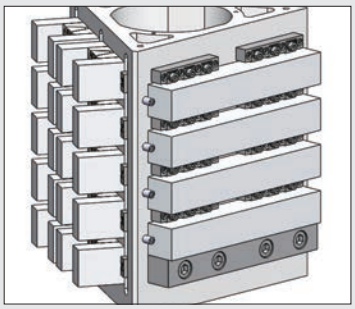

オススメ製品 3面イケール

小物ワークの多数個加工 & 干渉回避

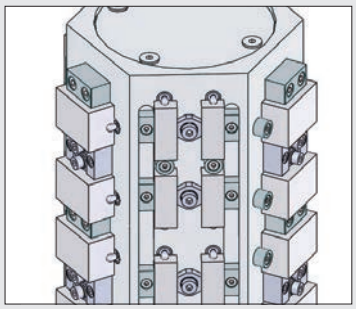

オススメ製品 6面イケール

小物ワーク加工時の干渉回避

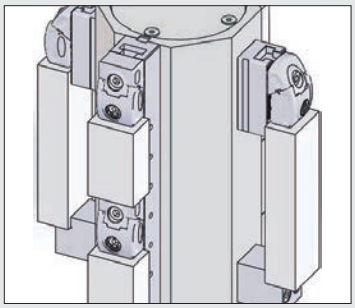

オススメ製品 8面イケール

小物ワークを多数個取り加工

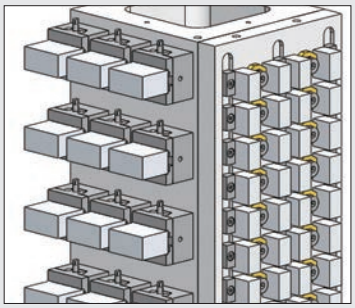

オススメ製品 4面イケール

ワークの干渉回避

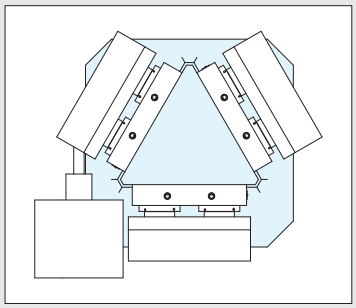

オススメ製品 3・6・8 面イケール

▶▶仕様・価格等の詳細は次頁をご確認ください。

コンパクトツーリングブロック

▶▶製品情報はこちらから

■2面イケール

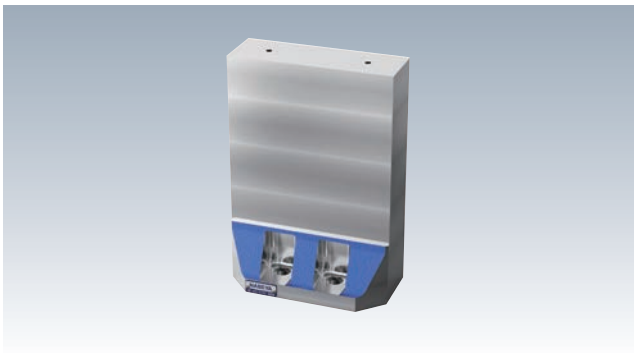

材　質 FC250　熱処理 焼鈍

表面処理 塗装(黒皮部)

付属品

本体取付ボルト　アイボルト　位置決め用センターピン

- ポスト面が広く、大きな治具・ワークが搭載できます。
- 治具・ワークがイケールからはみ出しても使用できます。
- セルフカット代は0.4mmです。

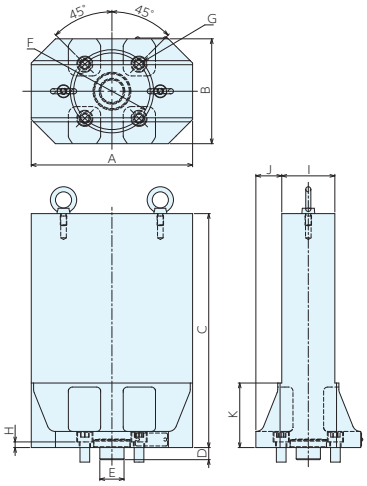

活用事例

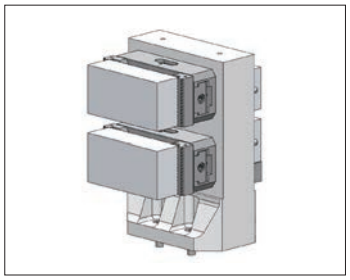

マシンバイスを利用した大物ワークの多数個取り加工。機械の稼働率を向上。

仕様・価格表

オーダーNo	No.	A	B	C	D	E g6	F	G	H	I	J	K	重量kg	価格
151953	TB2FC03-20029M	200	130	290	15	φ30	φ95	φ14(M12用)	7	65.8	32.1	80	30	281,000

■3面イケール

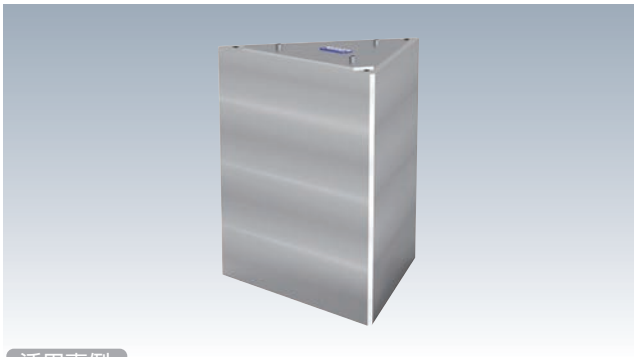

材　質 FC250　熱処理 焼鈍

表面処理 塗装(黒皮部)

付属品

天蓋　天蓋取付ボルト　本体取付ボルト　アイボルト
位置決め用センターピン

- 三角形状で主軸の寄付き性に優れます。
- 6面8面では取り付けられない大型ワークの割出加工ができます。
- セルフカット代は0.4mmです。

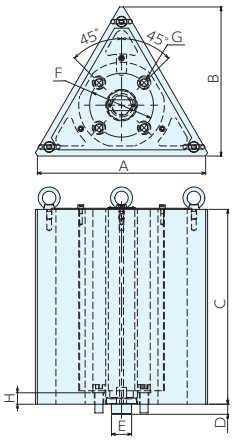

活用事例

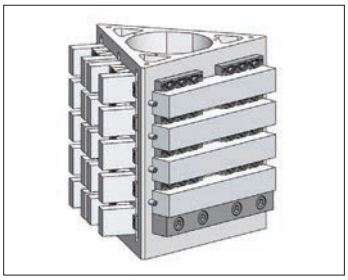

大物ワークの多数個取り加工。
主軸との干渉が回避できるため、ワークの側面加工を実現。工程削減に貢献。

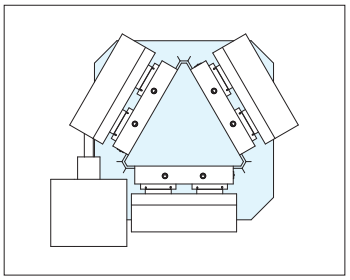

主軸の干渉回避性が高い。

仕様・価格表

オーダーNo	No.	A	B	C	D	E g6	F	G	H	重量kg	価格
151954	TB3FC03-25029M	250.4	221.9	290	15	φ30	φ95	φ14(M12用)	17	32	418,000

■4面イケール

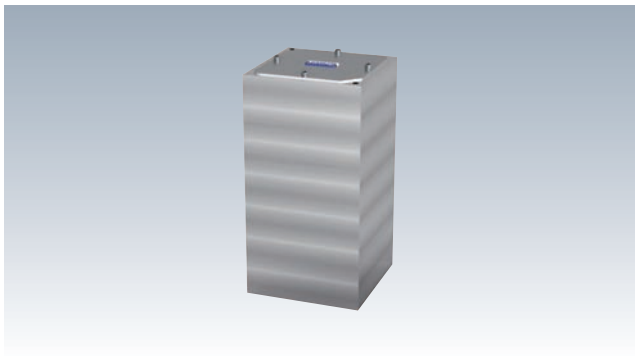

材　質　FC250　熱処理　焼鈍

表面処理　塗装(黒皮部)

付属品

天蓋　天蓋取付ボルト　本体取付ボルト　アイボルト
位置決め用センターピン

- 大型の治具・ワークの取付や、小型の治具・ワークの多数個取り等、マルチに運用することができます。
- セルフカット代は0.4mmです。

活用事例

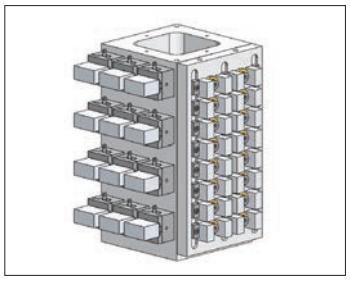

小物ワークの多数個取り加工。
多数個取りをすることで、ワーク交換の頻度を削減。作業者が不在でも加工を続けることができる。

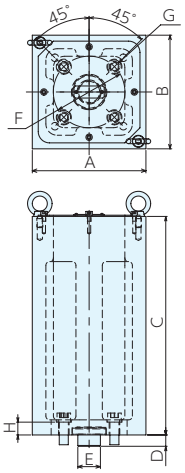

仕様・価格表

オーダーNo	No.	A	B	C	D	E g6	F	G	H	重量kg	価格
151955	TB4FC03-15029M	150.8	150.8	290	15	φ30	φ95	φ14(M12用)	17	27	334,000

■6面イケール

材　質　S45C

付属品

天蓋　天蓋取付ボルト　本体取付ボルト　アイボルト
位置決め用センターピン

- 小物で数物ワークを複数個取り付けることができます。
- ワークが大量ロットある場合に最適です。
- セルフカット代は0.5mmです。

活用事例

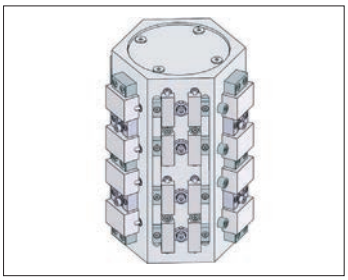

小物ワークの多数個取り加工。
主軸との干渉が回避できるため、ワークの側面加工を実現。工程削減に貢献。

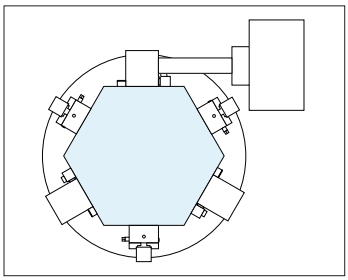

主軸の干渉回避性が高い。

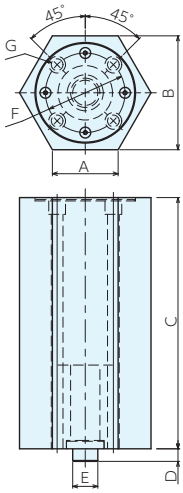

仕様・価格表

オーダーNo	No.	A	B	C	D	E g6	F	G	重量kg	価格
136426	TB6FC03-08030M	78.5	136	300	15	φ30	φ95	φ14(M12用)	30	294,000

■8面イケール

材　質 S45C

付属品

天蓋　天蓋取付ボルト　本体取付ボルト　アイボルト
位置決め用センターピン

- ●小物で数物ワークを複数個取り付けることができます。
- ●ワークが大量ロットある場合に最適です。
- ●セルフカット代は0.5mmです。

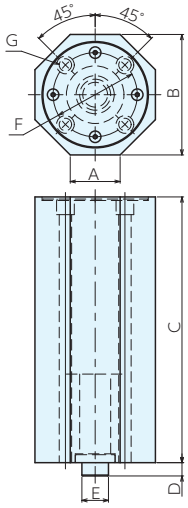

活用事例

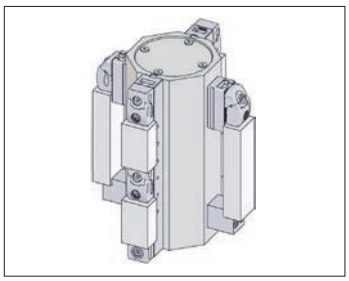

主軸との干渉が回避できるため、ワークの側面加工を実現。工程削減に貢献。

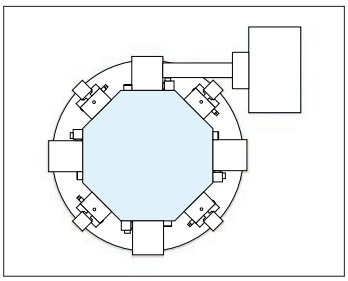

主軸の干渉回避性が高い。

仕様・価格表

オーダーNo	No.	A	B	C	D	E g6	F	G	H	重量kg	価格
136425	TB8FC03-05530M	56.3	136	300	15	φ30	φ95	φ14(M12用)	17	28	323,000

●搭載方法

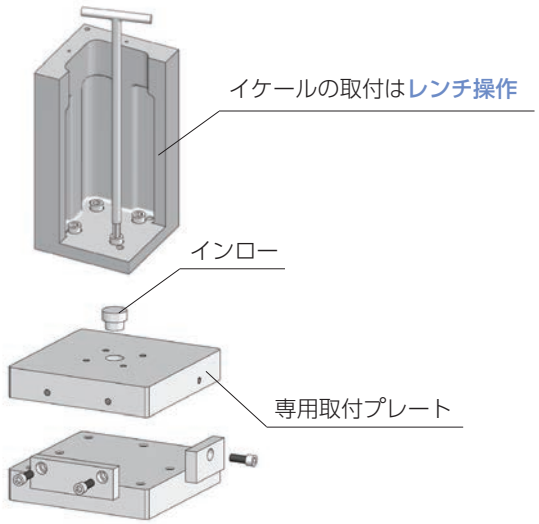

※専用取付プレートは特注品になります。

SINCE 1560 株式会社 ナベヤ　JIG & MECHANICAL PARTS ERON NBK

営業本部／〒500-8743　岐阜市若杉町 25
TEL.(058)273-6521　FAX.(058)278-0022