Vブロック RoHS対応

VEE BLOCKS　No.E-9110

ERON

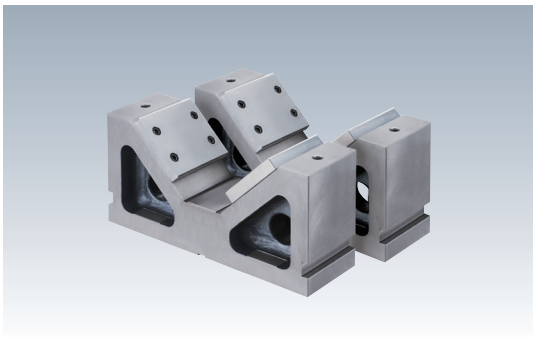

材　質　本体:FC250　スペーサー:S45C
熱処理　本体:焼鈍　スペーサー:焼入
表面処理　塗装(黒皮部)
付属品　スペーサー
(25㎜・60㎜・100㎜)… 各4枚

- 丸物ワークの受けとして使用できます。
- 検査・嵩上げブロック・けがき、組立にも使用できます。
- スペーサーの取替えでワーク径の変更ができます。
- Vブロックの摩耗をスペーサーで軽減します。
- ガイドブロックの取付ができるため、位置決め時間を短縮できます。

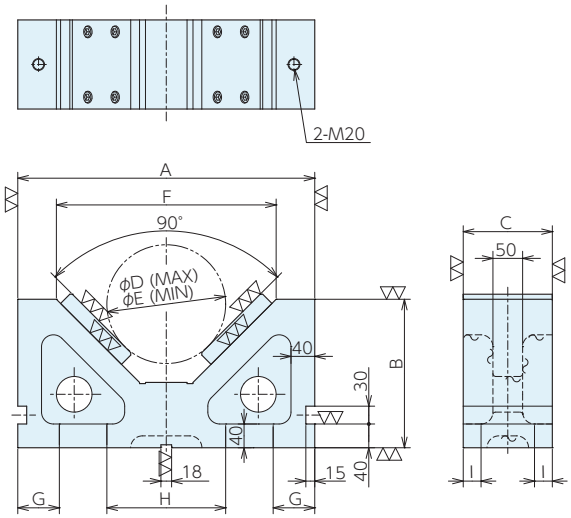

■仕様・価格表

2個1組

オーダーNo.	No.	A×B×C	スペーサー厚み 25mm		スペーサー厚み 60mm		スペーサー厚み 100mm	
			D	E	D	E	D	E
995977	B500	500×250×150	420	180	350	120	270	60
995978	B650	650×250×150	610	400	540	300	460	230

No.	F	G	H	I	質量kg	価格
B500	370	70	220	30	154	1,300,000
B650	500	70	350	30	190	1,410,000

■使用例

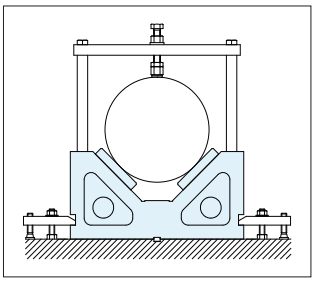

CADデータダウンロード・在庫照会は Web サイトで！　ナベヤ　検索
SINCE 1560 NABEYA CO., LTD.
FriendsNo.219/2022.11改正版